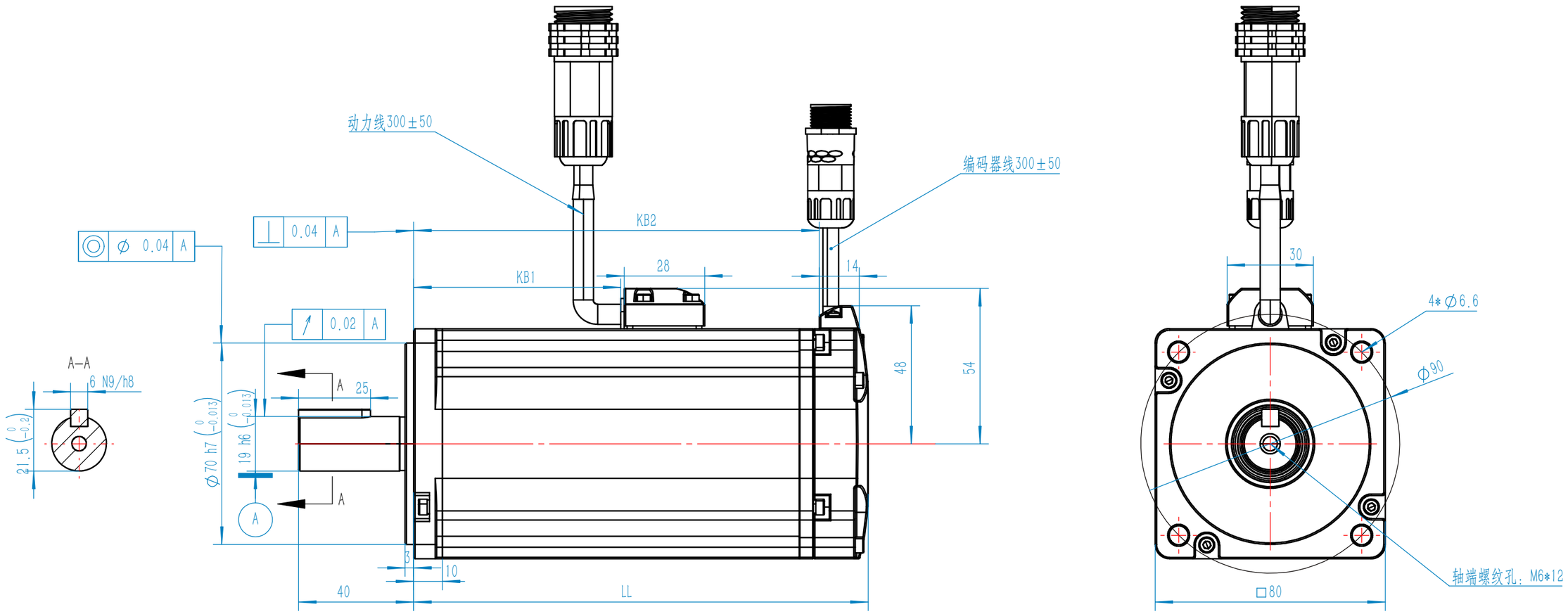


| 电机型号 | 编码器类型 | 电机本体尺寸（mm） | | |
|---|---|---|---|---|
| | | LL | KB1 | KB2 |
| EM3A-08AT/F/KA242 | T：17位绝对值编码器<br>F：20位增量式编码器<br>K：17位增量式编码器 | 160.5 | 58 | 143.5 |
| EM3A-08ALA242 | L：23位绝对值编码器 | 144 | 58 | 127 |
| EM3A-10AT/F/KA242 | T：17位绝对值编码器<br>F：20位增量式编码器<br>K：17位增量式编码器 | 174.5 | 72 | 157.5 |
| EM3A-10ALA242 | L：23位绝对值编码器 | 158 | 72 | 141 |

动力插座接线定义

| 动力插座 | 抱闸动力插座 | 针号 | 信号 |
|---|---|---|---|
| | | 1 | U |
| | | 2 | V |
| | | 3 | W |
| | | 4 | FG |
| | | 5 | B1 |
| | | 6 | B2 |

编码器插座接线定义

| | 针号 | F类型信号 | L类型信号 |
|---|---|---|---|
| | 1 | S+ | S+ |
| | 2 | S− | S− |
| | 3 | − | BAT+ |
| | 4 | MA+ | − |
| | 5 | MA− | − |
| | 6 | PG5V | PG5V |
| | 7 | PG0V | PG0V |
| | 8 | − | BAT− |
| | 9 | FG | FG |

| 标记 | 处数 | 分区 | 更改文件号 | 签名 | 日期 |
|---|---|---|---|---|---|
| | | | | | |
| | | | | | |
| | | | | | |

| | | | | | |
|---|---|---|---|---|---|
| 设计 | | | 标准化 | | |
| | | | | | |
| 工艺 | | | 工艺审定 | | |
| 审核 | | | 批准 | | |

| 阶段标记 | 质量 | 比例 |
|---|---|---|
| S | | 1:1.5 |
| 共 1 张 第 1 张 | 版本 01 | |

ESTUN

南京埃斯顿自动化股份有限公司

外形及安装尺寸图

零件代号

借(通)用件登记

描图

描校

旧底图总号

底图总号

签字

日期