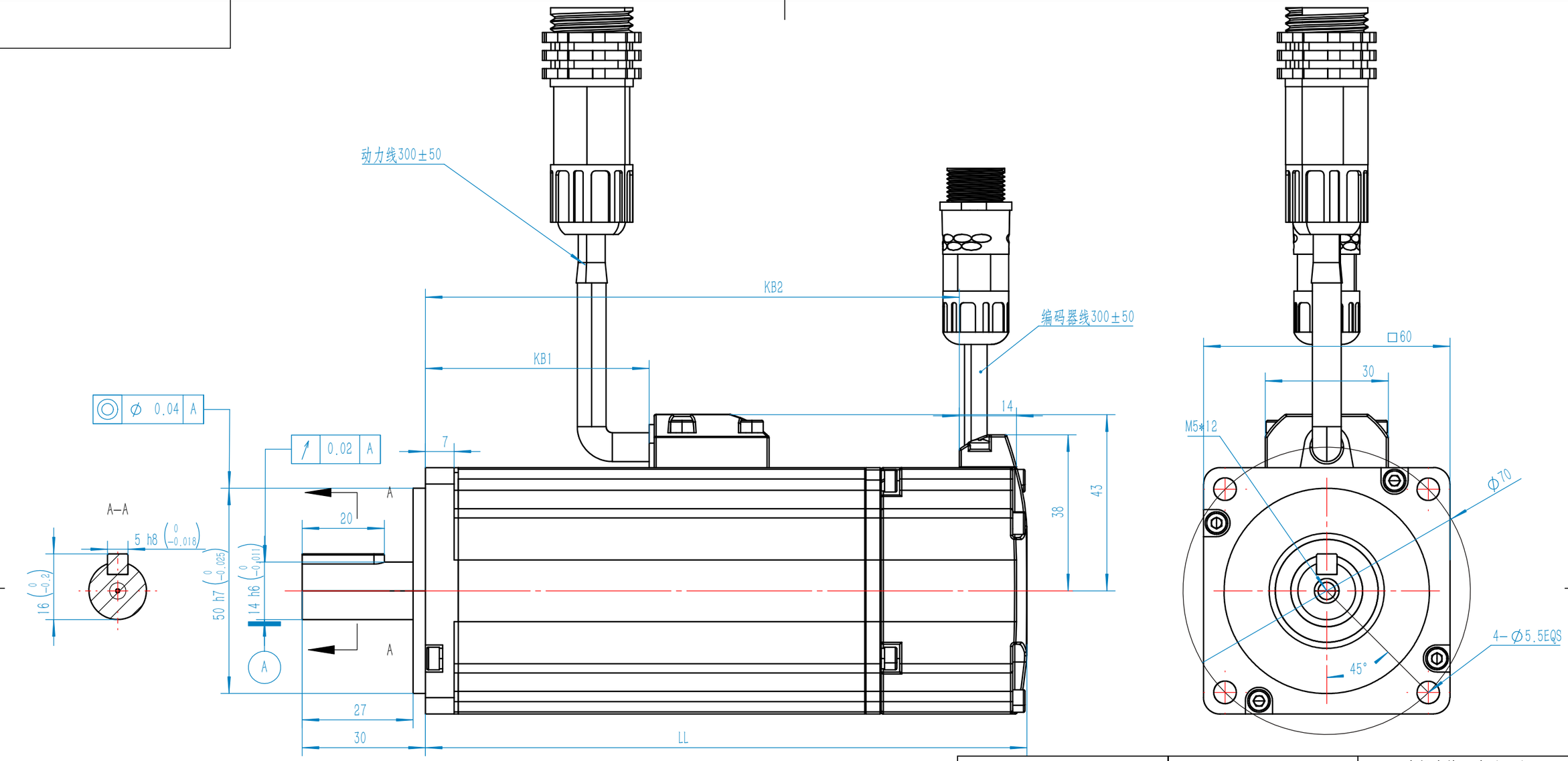

电机型号	编码器类型	电机本体尺寸（mm）		
		LL	KB1	KB2
EM3A-02AT/F/KA242	T：17位绝对值编码器 F：20位增量式编码器 K :17位增量式编码器	125.5	33.5	109
EM3A-02ALA242	L：23位绝对值编码器	107	33.5	90.5
EM3A-04AT/F/KA242	T：17位绝对值编码器 F：20位增量式编码器 K :17位增量式编码器	146.5	54.5	130
EM3A-04ALA242	L：23位绝对值编码器	128	54.5	111.5

动力插座接线定义

动力插座	抱闸动力插座	针号	信号
		1	U
		2	V
		3	W
		4	FG
		5	B1
		6	B2

编码器插座接线定义

针号	F类型信号	L类型信号
1	S+	S+
2	S−	S−
3	−	BAT+
4	MA+	−
5	MA−	−
6	PG5V	PG5V
7	PG0V	PG0V
8	−	BAT−
9	FG	FG

标记	处数	分区	更改文件号	签名	日期
设计			标准化		
工艺			工艺审定		
审核			批准		

ESTUN

南京埃斯顿自动化股份有限公司

外形及安装尺寸图

阶段标记	质量	比例
S		1:1
共 1 张 第 1 张	版本 01	

零件代号

借(通)用件登记

描图

描校

旧底图总号

底图总号

签字

日期